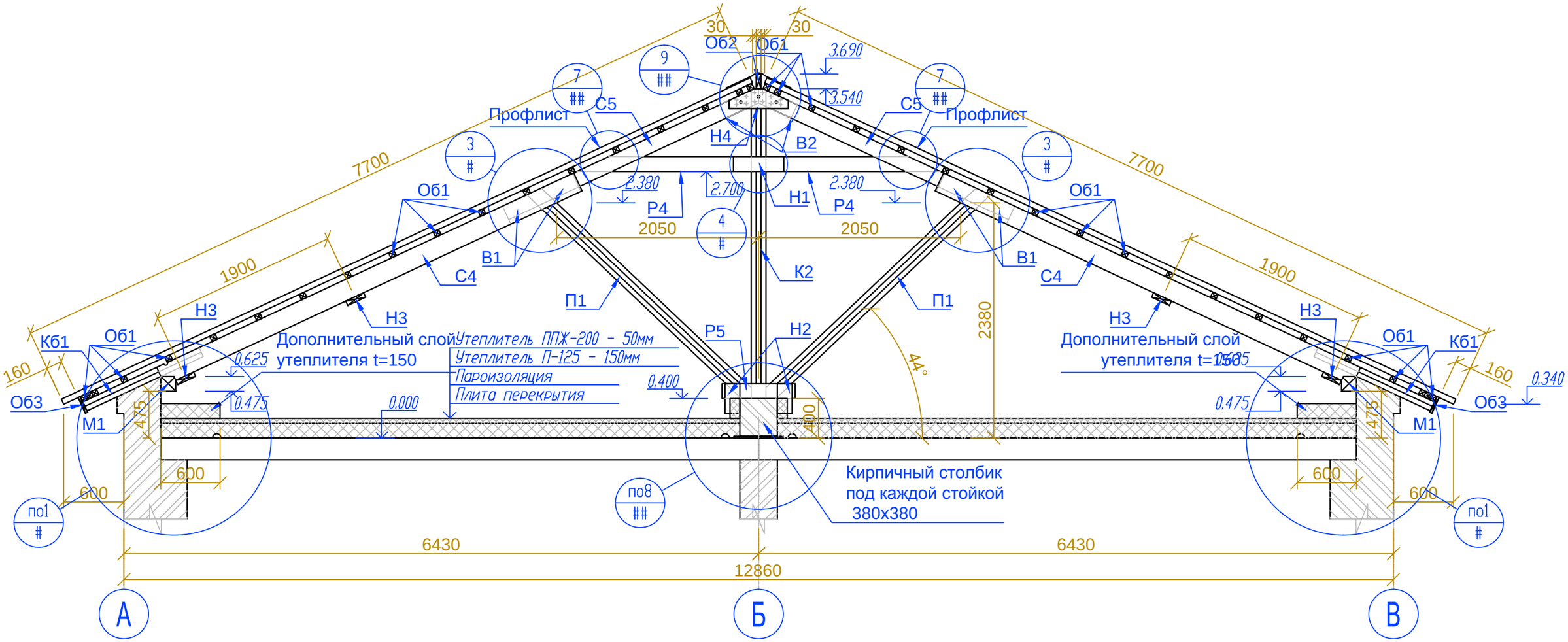
4-4
30
30
Об2
Об1
3.690
3.540
9
##
7
##
7
##
С5
С5
Профлист
Профлист
Н4
В2
3
#
3
#
7700
7700
2.380
2.700
2.380
Р4
Р4
Н1
Об1
Об1
2050
2050
4
#
В1
В1
С4
С4
К2
1900
1900
П1
П1
Н3
Н3
Н3
Н3
Р5
Н2
2380
Кб1
Об1
Об1
Кб1
Дополнительный слой
утеплителя t=150
Утеплитель ППЖ-200 - 50мм
Утеплитель П-125 - 150мм
Пароизоляция
Плита перекрытия
0.625
0.400
0.475
0.000
0.475
0.340
160
160
Об3
Об3
М1
М1
475
475
400
44°
600
600
600
600
по1
#
по8
##
по1
#
Кирпичный столбик
под каждой стойкой
380х380
6430
6430
12860
А
Б
В