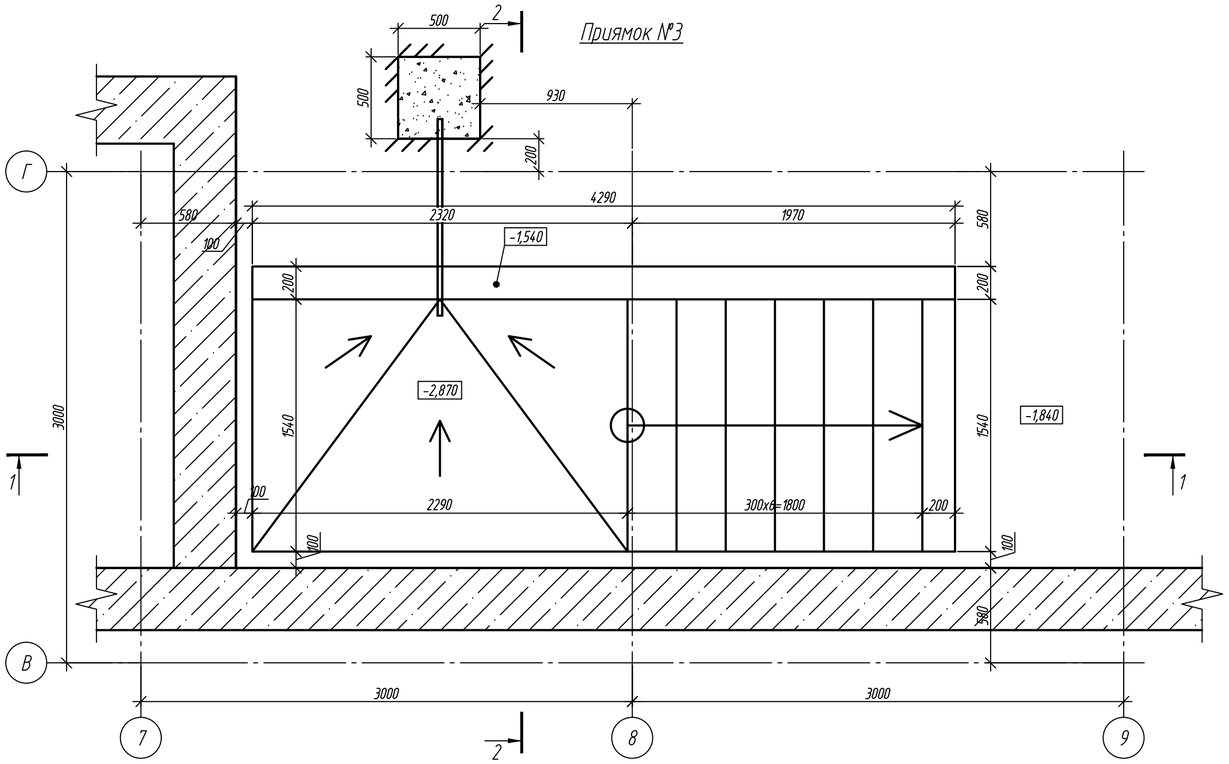
Приямок №3
500
500
930
200
2
4290
580
2320
1970
580
100
-1,540
200
200
3000
1540
-2,870
1540
-1,840
1
1
100
2290
300x6=1800
200
100
100
580
Г
В
3000
3000
7
8
9
2

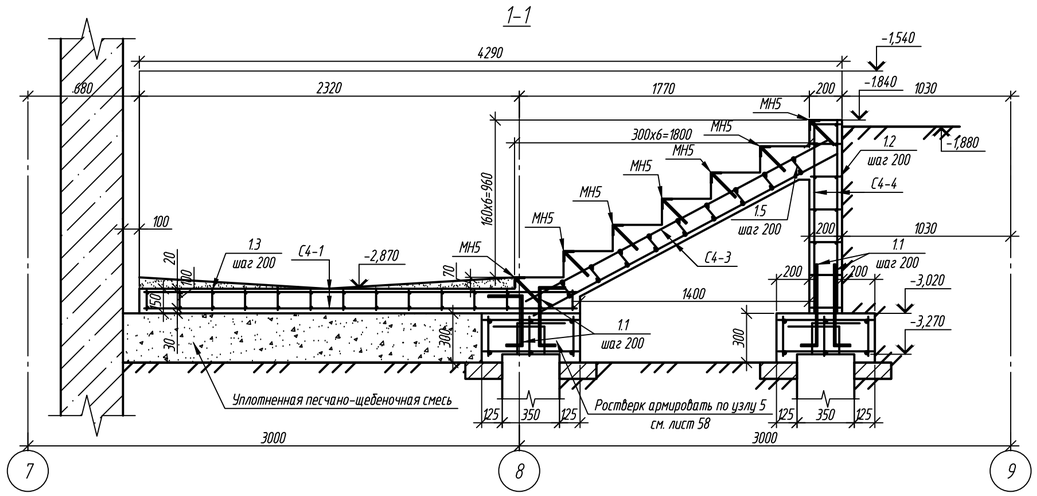
1-1
4290
-1,540
680
2320
1770
200
-1,840
1030
МН5
300x6=1800
МН5
МН5
МН5
МН5
МН5
-1,880
1,2
шаг 200
С4-4
160x6=960
1,5
шаг 200
100
1,3
шаг 200
С4-1
-2,870
С4-3
200
1030
1,1
шаг 200
200
200
-3,020
1400
-3,270
1,1
шаг 200
Уплотненная песчано-щебеночная смесь
Ростверк армировать по узлу 5
см. лист 58
125
350
125
125
350
125
3000
3000
7
8
9

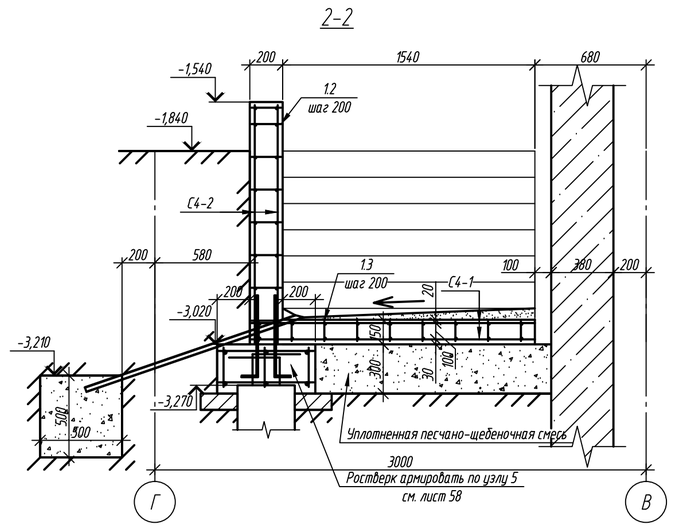
2-2
-1,540
200
1540
680
1,2
шаг 200
-1,840
С4-2
200
580
1,3
шаг 200
100
360
200
С4-1
200
200
-3,020
-3,210
-3,270
Уплотненная песчано-щебеночная смесь
3000
Ростверк армировать по узлу 5
см. лист 58
Г
В